ドスパラセレクト

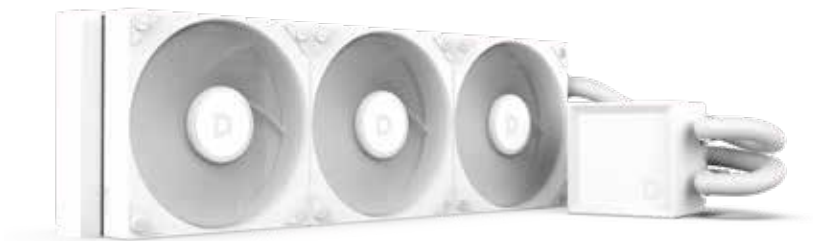

取扱説明書

L360M2-BK
L360M2-WH

製品仕様

製品名	L360M2-BK / L360M2-WH	
CPUソケット	Intel : LGA 1700 / 1851	
	AMD : AM4 / AM5	
チューブ長	400mm	
色味	BLACK / WHITE	
保証	5年保証+90日物損保証	
ラジエーター	寸法	397×120×27mm
	材料	アルミニウム
ポンプ	寸法	68.5×68.0×55.0mm
	スピード	3100RPM±10%
	ノイズ(最大)	28dBA
	コネクタ	PWM 4Pin
	定格電圧	12V DC
	定格電流	0.3A
	消費電力	3.6W
ファン	付属ファン	3個
	寸法	120×120×25mm
	ベアリングタイプ	FDB
	スピード	800～2000RPM±10%
	風量(最大)	70.88CFM
	静圧(最大)	1.9mmH20
	ノイズ(最大)	31.67dBA
	コネクタ	PWM 4Pin
	定格電圧	12V DC
	定格電流	0.25A
	消費電力	3.0W

アクセサリーキット / Accessories kit

Ⅰ Intel Double-headed Screws ×4	Ⅱ AMD Double-headed Screws ×4 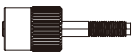	Ⅲ AIO Screws 360 12pcs
Ⅳ Cross Spring Nuts ×4	Ⅴ Intel Bracket ×1 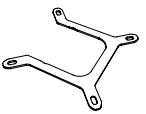	Ⅵ AMD Bracket ×1 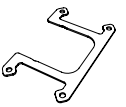
Ⅶ Intel Backplate ×1 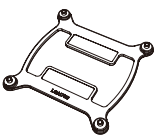	Ⅷ Thermal Paste ×1	

AMD

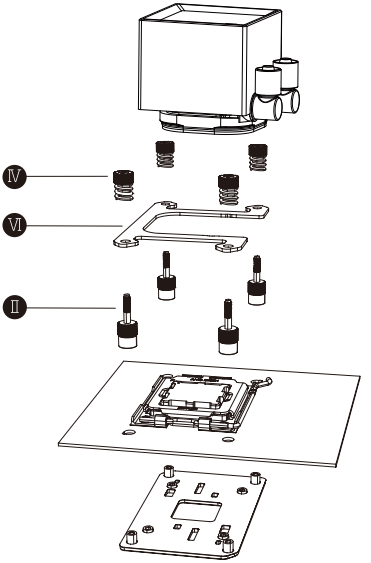

● AM4 / AM5

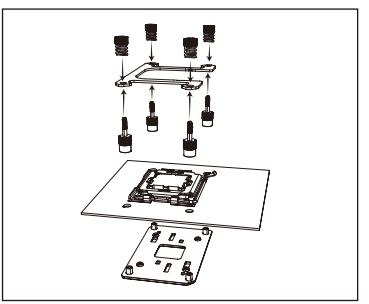

Intel LGA

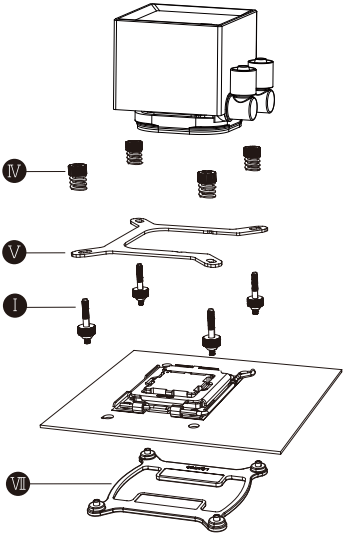

● Intel LGA 1700 / 1851

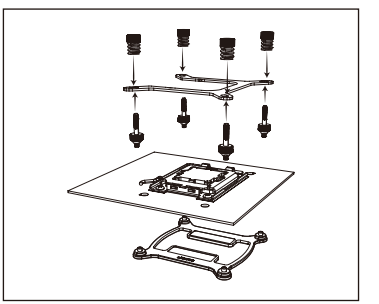

AIO ラジエーターの取り付け / AIO radiator installation

360mm : 12pcs

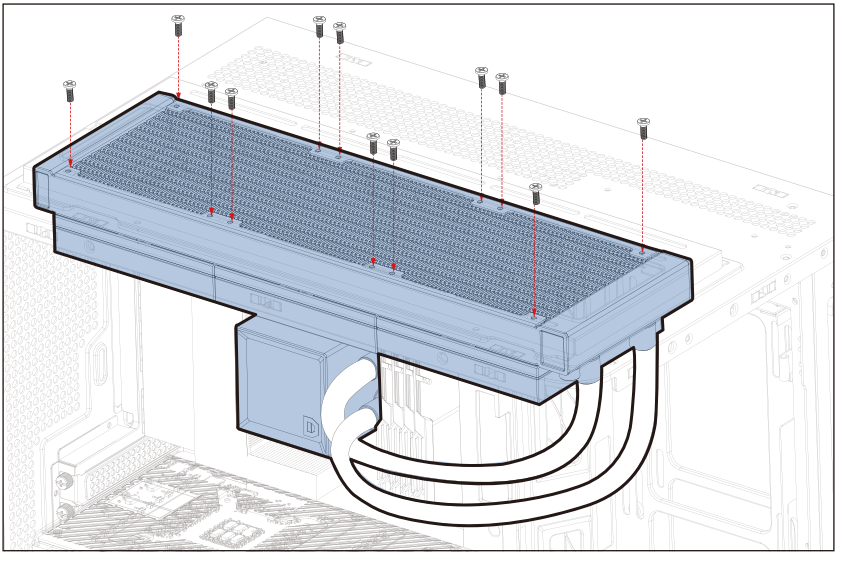

ファンのケーブル接続 / Cable connection for fans

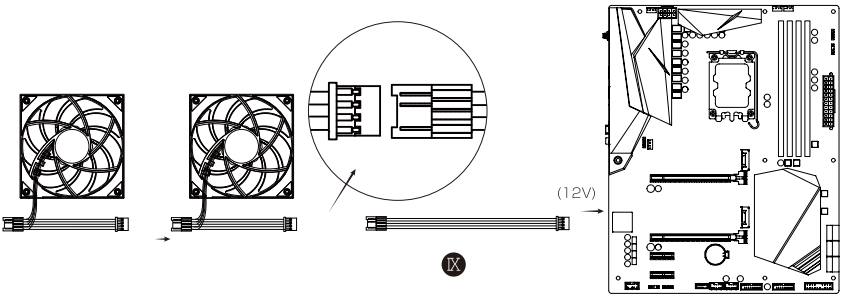

ポンプのケーブル接続 / Cable connection of the pump

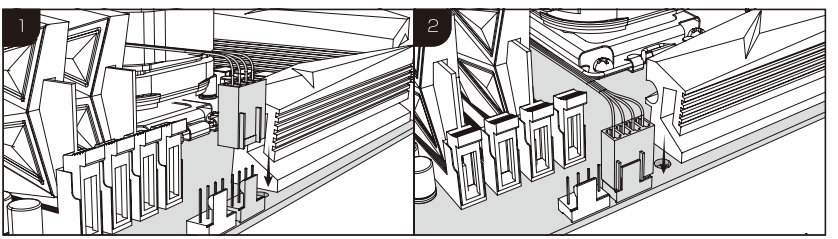

サーマルペーストの塗布 / Application method for thermal paste

Ⅷ

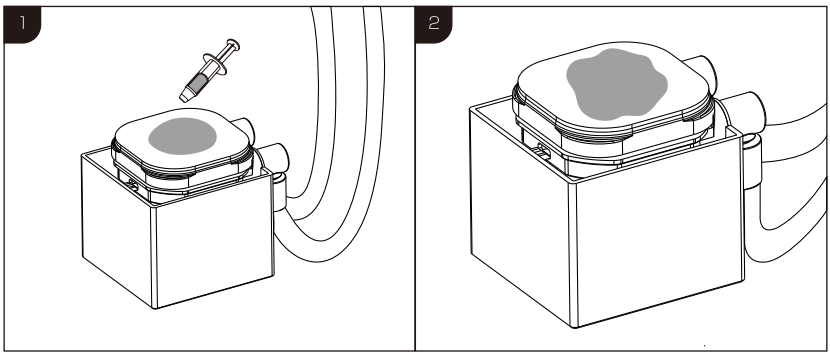

ドスパラセレクト

株式会社サードウェーブ　会社情報
〒101-0021
東京都千代田区外神田
3-12-8 住友不動産秋葉原ビル
https://info.twave.co.jp/company/index.html